МА6405-2

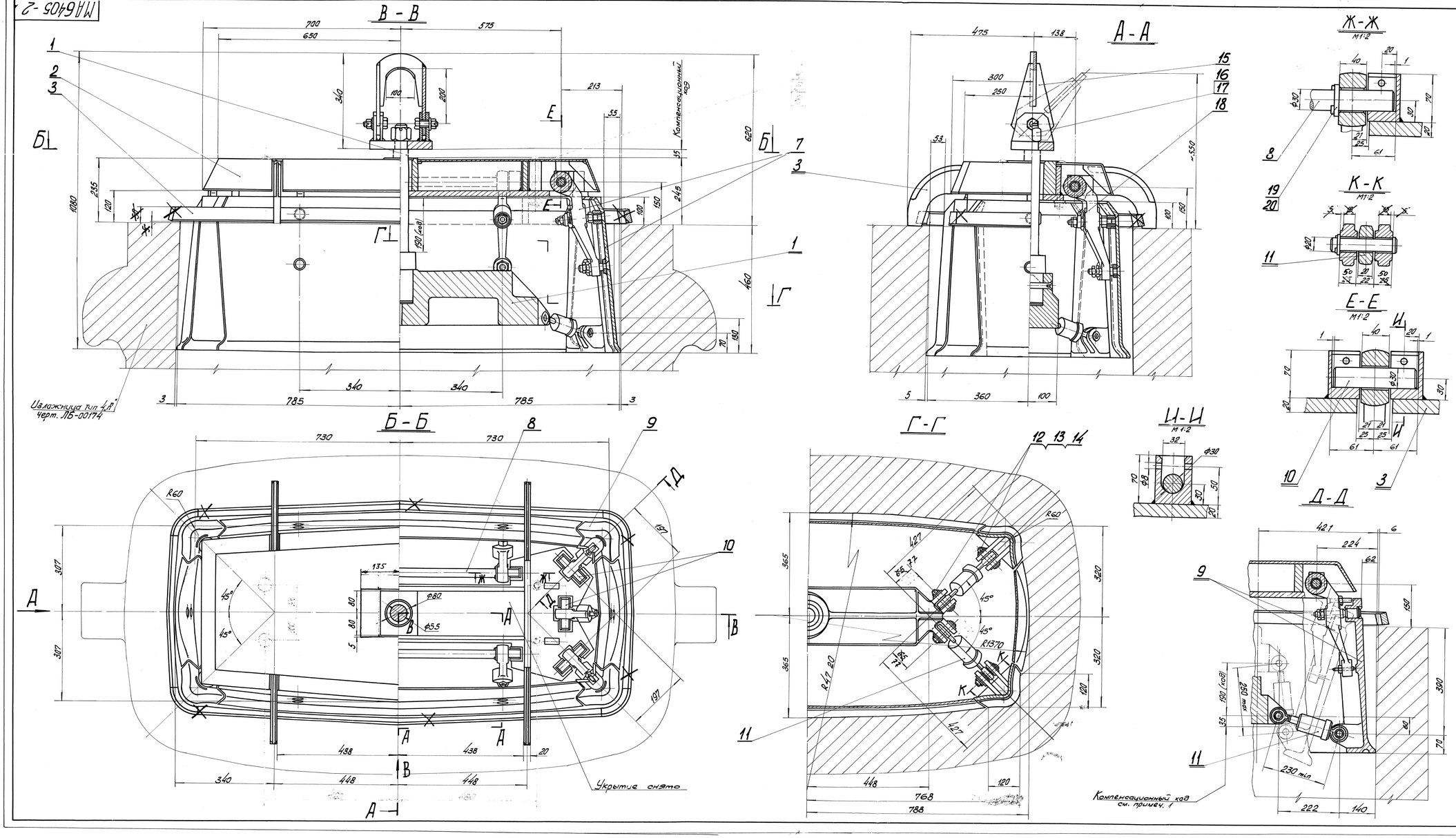

Примечания:

1. Конструкция шаблона предусматривает компенсацию на ±10мм неосновности установки шаблона в изложницу.
2. Ликвидация больших отклонений от неосновности шаблона и изложницы конструкция не обеспечивает, поэтому должна осуществляться ручная подцентровка.
3. При навеске собранных углов по чертежу МА387-3а, широких и узких стенок по чертежу МА6405-4 и МА387-5а в случае неточного их изготовления необходимо провести выравнивание по высоте за счет прокладок под оси поз. 8 и 10 чертеж МА6405-2.
4. Плотность вертикальных стыков углов со стенками обеспечивается регулировочными винтами поз. 1 чертеж МА387-3а.
5. В гнездах (черт. МА6403-10 поз. 6) проверены отверстия ф8мм для возможности шплинтовки осей поз. 8 и 10 черт. МА6405-2 проволокой ф6мм.

Общий вес шаблона 770 кг.

Поз.	Наименование	Матер.	Кол.	Вес 1 кг	Вес 8 кг	ГОСТ или № черт.	Примеч.
20	Шплинт 5х40	Сталь 10	4	0,006	0,024	ГОСТ 397-64	
19	Шайба 30	Ст. 3	4	0,06	0,24	ГОСТ 6357-81	
18	Стенка широкая в сборе	Сборн.	2	83,0	166,0	МА6405-4	
17	Шплинт 8х80	Сталь 10	1	0,033	0,033	ГОСТ 397-64	
16	Гайка М42	Ст. 3	1	0,78	0,78	ГОСТ 5918-62	
15	Серьга	Сборн.	1	17,4	17,4	МА387-16	
14	Шплинт 5х28	Сталь 10	8	0,005	0,04	ГОСТ 397-64	
13	Шайба 20	Ст. 3	8	0,024	0,2	ГОСТ 6357-81	
12	Палец	Ст. 3	8	0,26	2,08	МА387-16	поз. 12
11	Демпфер	Сборн.	4	2,3	9,2	МА387-10	
10	Ось	Ст. 3	6	0,65	3,9	МА387-16	поз. 10
9	Угол в сборе	Сборн.	4	36,6	146,4	МА387-3а	
8	Ось	Ст. 3	2	4,5	9,0	МА6405-6	
7	Стенка узкая в сборе	Сборн.	2	31,2	62,4	МА387-5а	
6	Шайба пружинная 20	Сталь 65Г	4	0,002	0,008	ГОСТ 6402-67	
5	Гайка М20	Ст. 3	4	0,07	0,28	ГОСТ 5915-62	
4	Болт М20х160	Ст. 3	4	0,42	1,68	МА387-11	
3	Рама	Сборн.	1	139,6	139,7	МА6405-6	
2	Укрытие	Сборн.	1	50,7	50,7	МА6405-8	
1	Подвеска	Сборн.	1	158,5	158,5	МА6405-3	
	Масса		68	0,04	1,04		
	Вес 8 кг						

Спецификация

Измен. и допол.	Металлургический завод			
	ЗАПОРОЖСТАЛЬ			
	Цех	Мартеновский		
	Объект	Линия утепляемых вставок		
	Содерж. чертежа	Раздвижной шаблон для изложницы типа „А". Общий вид.		
Согласовано:	Копиров.	Веселова	Проект - рабочий	
	Контрол.	Бурышев	М-б: 1:5; 1:2	
	Проверил	Петров	Дата: 5.V-72 г.	
	Рук. бриг.	Петров	Ц.З.П.М. Лаборат.	
	Нач. лаб.	Фазина		
	Начальник ЦЗПАМ	Сурмонский	МА6405-2	